POHĽAD

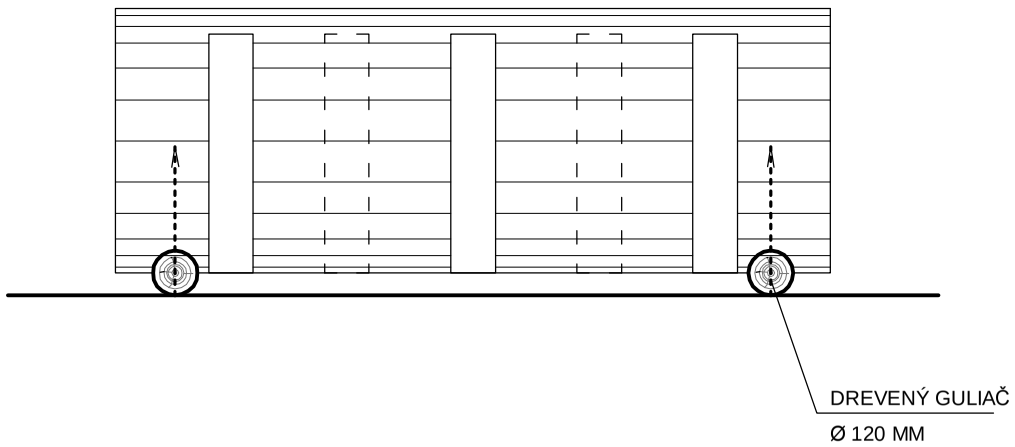

REZY

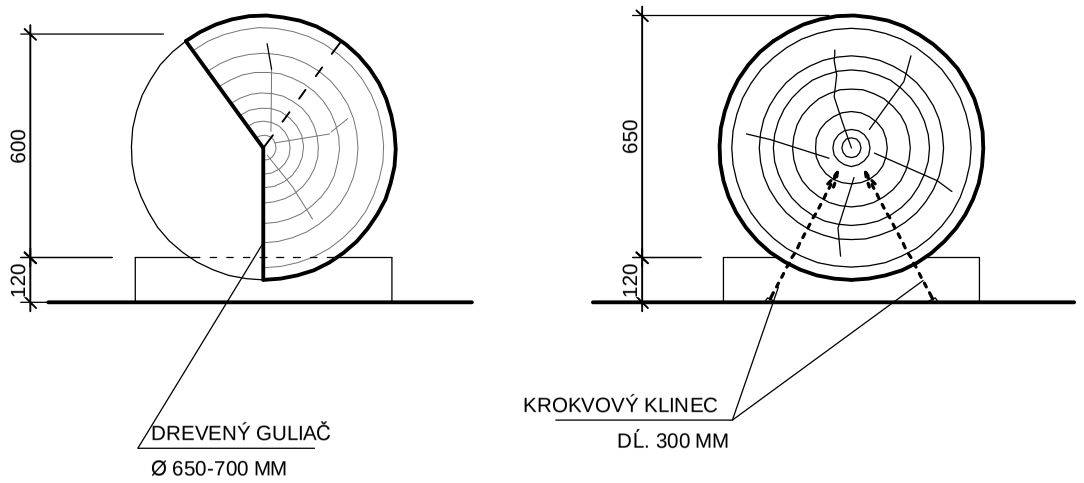

PôDORYS

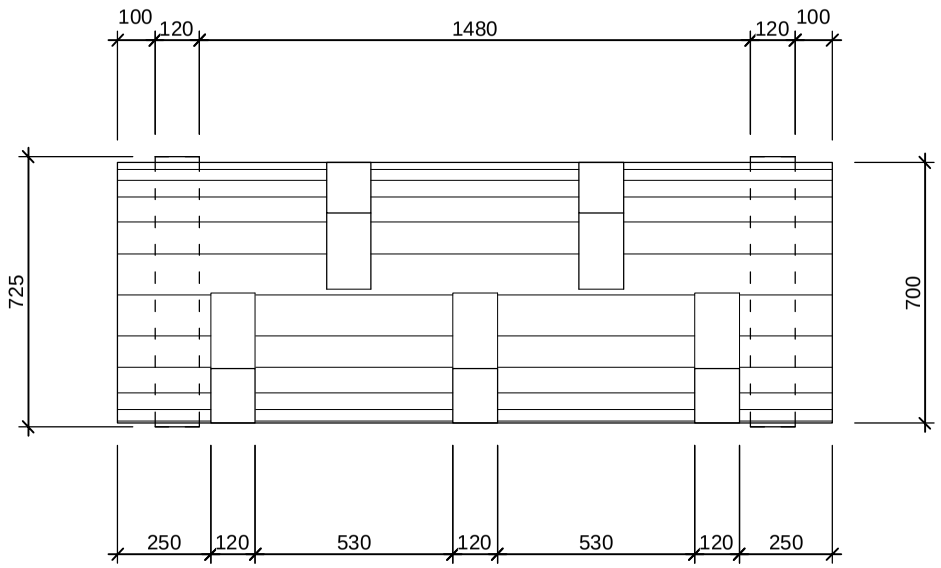

POZNÁMKY :

- Podkladný guliač impregnovať hydroizolačným náterom
- Drevené prvky opatriť náterom proti hnilobe a škodcom a 2 vrchným náterom z lazúrovacieho laku

Poznámka

Úpravu okolia a plôch + zatrávnenie a príp. výsadbu ostatných okrasných kríkov okrem projektovaných drevín, táto PD nerieši, zabezpečí si investor vo vlastnej réžii

Pred zahájením výkopových prác je nutné vytýčiť v mieste a v okolí výkopu všetky možné podzemné vedenia !

* Táto projektová dokumentácia je spracovaná v stupni pre vydanie stavebného povolenia (SP), v žiadnom prípade nenahrádza realizačnú dokumentáciu !

* Táto projektová dokumentácia je výhradným vlastníctvom jej spracovateľa, jej šírenie, editácia a kopírovanie je povolené iba na základe súhlasu jej spracovateľa !

ARCHEKTA
KANCELÁRIA PRE ARCHITEKTÚRU, KONŠTRUKCIE A STATIKU
Ing. Stanislav Mikovčák a kol.,
ul.17.novembra 2868, 022 01 Čadca,
e-mail: archekta@centrum.sk
Tel : 0918 539 962

Projektant:	Ing.Stanislav Mikovčák
Investor:	obec Klubina
Názov stavby :	VÝSTAVBA AMFITEÁTRA NA KAMENCOCH V KLUBINE
Stupeň:	projekt pre SP
Dátum :	06 / 2019
Profesia:	ARCHITEKTÚRA
Mierka :	1:20
Stavebný objekt :	**SO 03 - Spevnené plochy + doplnky**
Miesto stavby :	Klubina, okres Čadca kat.úz. Klubina , (KN 380/21)
Obsah výkresu :	Stojan pre bicykle
č.v.	3.4